SAN-Technika JOLANTA SKOWRON
ul. Kręta 11a, 74-320 Barlinek
Tel. 95 746 10 24, e-mail: san-technika@wp.pl
NIP 5971671202, REGON 321002772

„Budowa sieci kanalizacji sanitarnej grawitacyjnej i tłocznej w ul. Myśliborskiej i Pogodnej w Moczkowie na dz. Nr 235 i 230/22 obręb Moczkowo, gmina Barlinek"

PROJEKT AKPiA

OBIEKT:	**ROZDZIELNICA ZASILAJĄCO-STEROWNICZA PRZEPOMPOWNI ŚCIEKÓW**
KATEGORIA OBIEKTU:	XXVI
ADRES INWESTYCJI:	Moczkowo, ul. Myśliborska i Pogodna Dz. Nr 235, 230/22 – obr. Moczkowo gmina Barlinek
INWESTOR:	Przedsiębiorstwo Wodociągowo-Kanalizacyjne „Płonia" Sp. z o.o. ul. Fabryczna 5; 74-320 Barlinek
Zawartość wg spisu treści na następnej stronie.	

Autorzy opracowania	Uprawnienia	Data	Podpis
OPRACOWAŁ:			

Teczka 4	**EGZ.ARCH.**

Dokumentacja projektowa jest utworem w rozumieniu prawa autorskiego i jako taka jest własnością autora i nie może być kopiowana, reprodukowana i przekazywana osobom trzecim – w szczególności konkurentom – w celu innym niż wynikającym bezpośrednio z przedmiotu opracowania.

SCHEMAT ELEKTRYCZNY ROZDZIELNICY ZASILAJĄCO – STEROWNICZEJ POMPOWNI ŚCIEKÓW

1. Zasilanie
2. Obwody główne
3. Obwody pomocnicze 1
4. Obwody pomocnicze 2
5. Sterowanie HZP
6. Sterownik PLC
7. Sygnalizacja
8. Sterowanie
9. Sterowanie i sygnalizacja poziomów
10. Komunikacja
11. Zabudowa aparatury
12. Listwa zaciskowa
13. Zestawienie aparatury

Schemat: 0	Sch. nast: 1		
Lb. sch: 13	Data: 2019-01-09		
Kreślił: Hubert Wojdat	Sprawdził: Paweł Gierwatowski		
Projekt: Moczkowo ul. Myśliborska i Pogodna	Temat strony:		

ecol-unicon

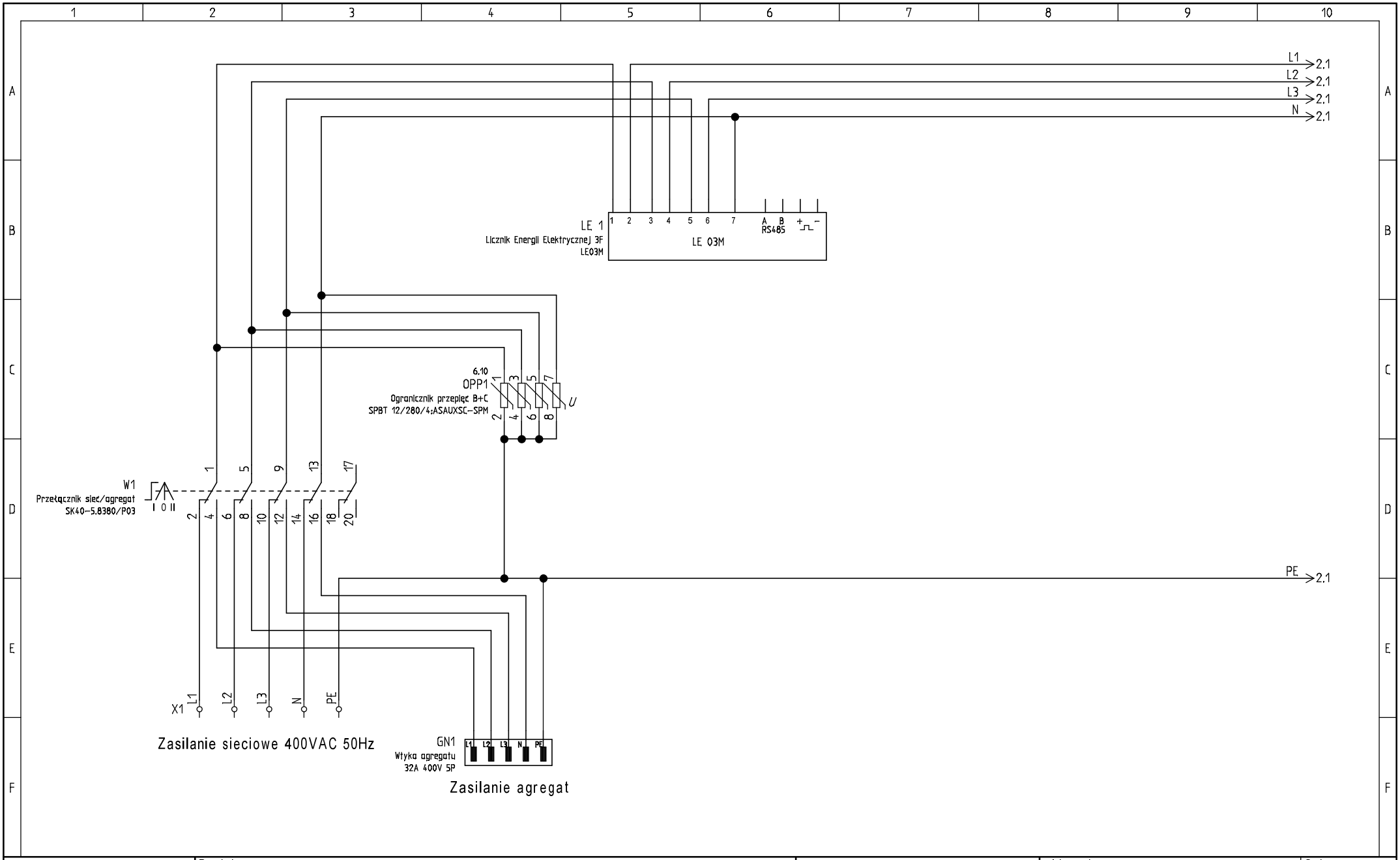

ecol-unicon	Projekt: Moczkowo ul. Myśliborska i Pogodna	Kreślił: Hubert Wojdat	Lb. sch: 13	Schemat: 1
	Temat strony: Zasilanie	Sprawdził: Paweł Gierwatowski	Data: 2019-01-09	Sch. nast: 2

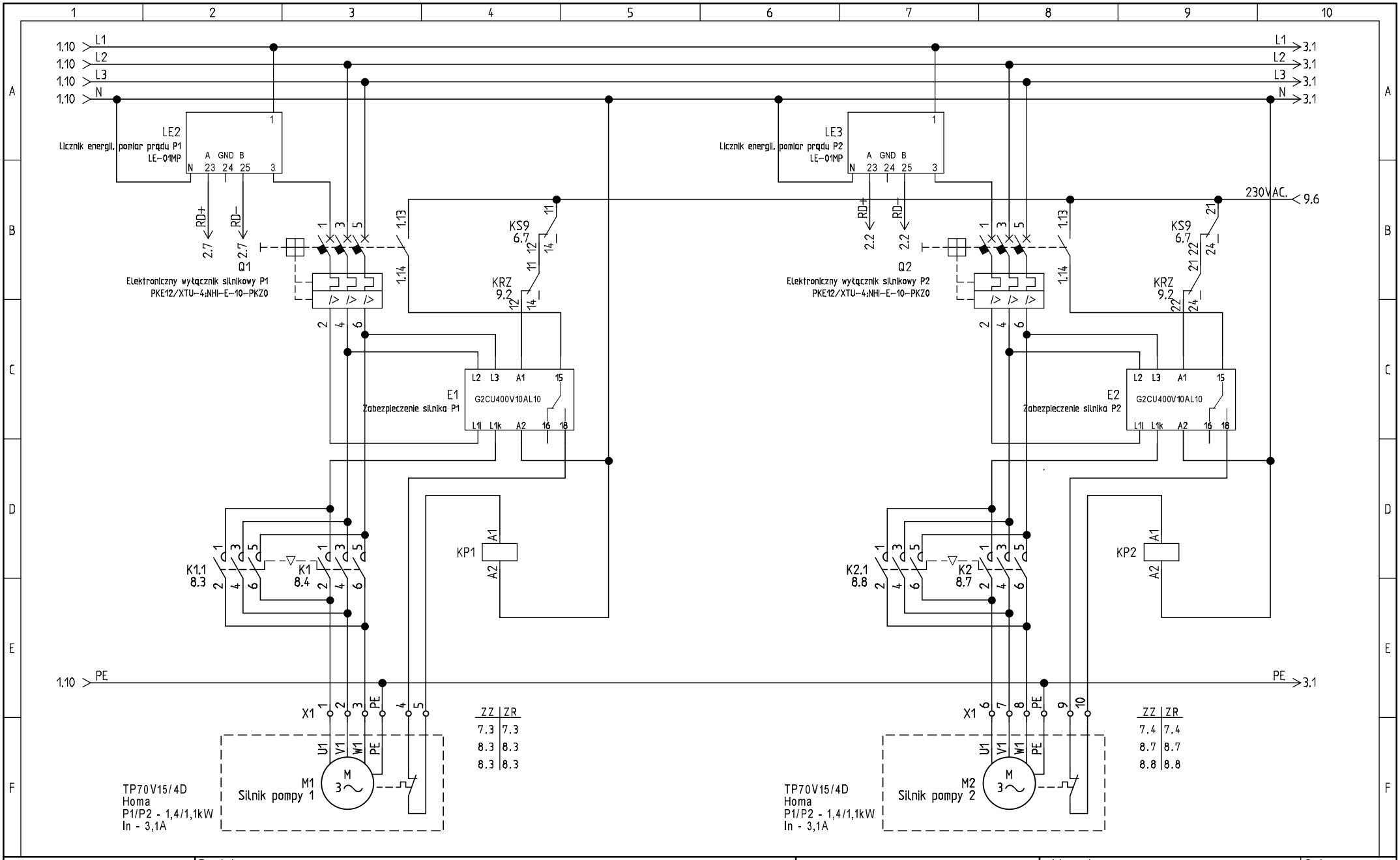

ecol-unicon	Projekt: Moczkowo ul. Myśliborska i Pogodna	Kreślił: Hubert Wojdat	Lb. sch: 13	Schemat: 2
	Temat strony: Obwody główne	Sprawdził: Paweł Gierwatowski	Data: 2019-01-09	Sch. nast: 3

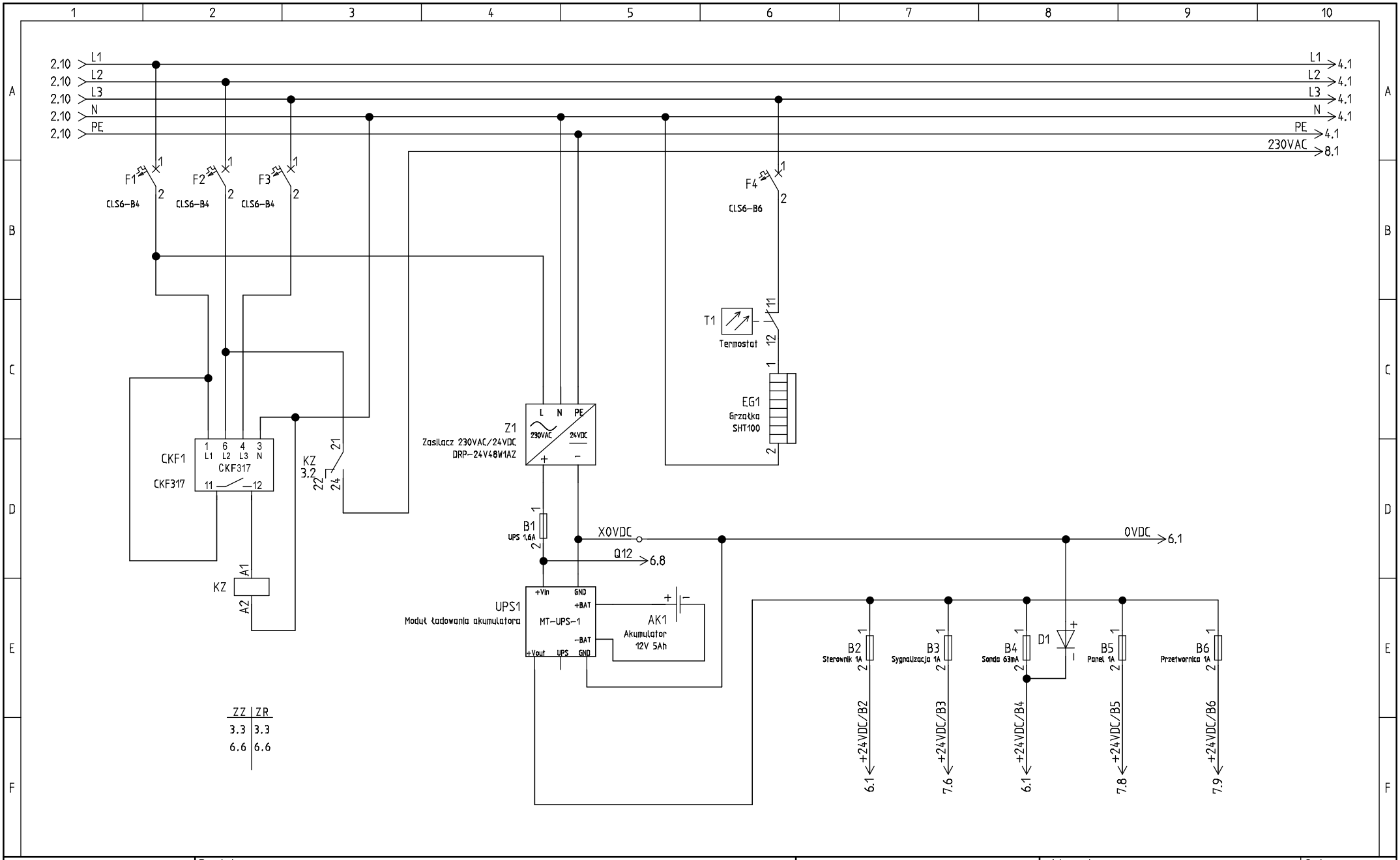

ecol-unicon	Projekt: Moczkowo ul. Myśliborska i Pogodna	Kreślił: Hubert Wojdat	Lb. sch: 13	Schemat: 3
	Temat strony: Obwody pomocnicze 1	Sprawdził: Paweł Gierwatowski	Data: 2019-01-09	Sch. nast: 4

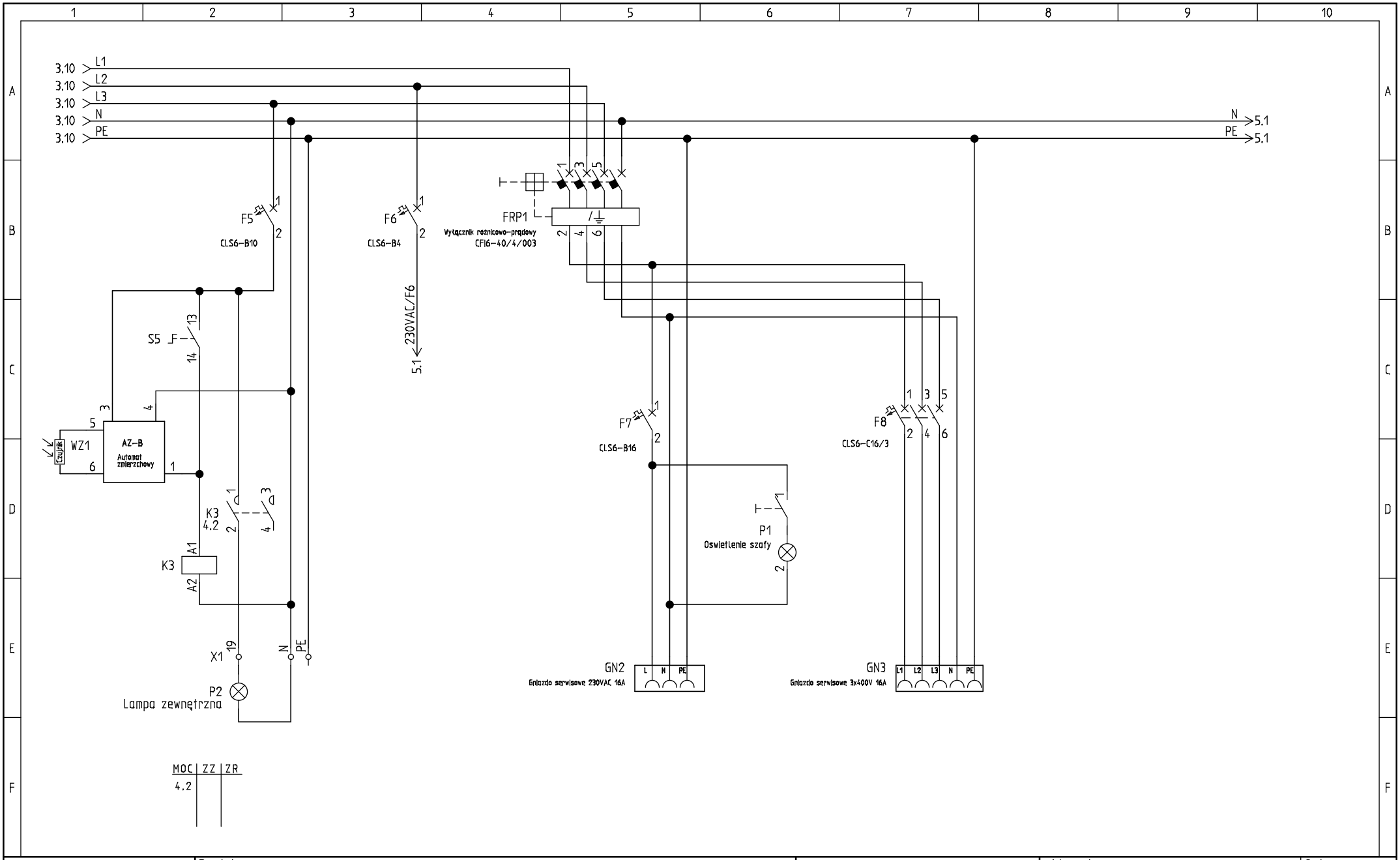

ecol-unicon	Projekt: Moczkowo ul. Myśliborska i Pogodna	Kreślił: Hubert Wojdat	Lb. sch: 13	Schemat: 4
	Temat strony: Obwody pomocnicze 2	Sprawdził: Paweł Gierwatowski	Data: 2019-01-09	Sch. nast: 5

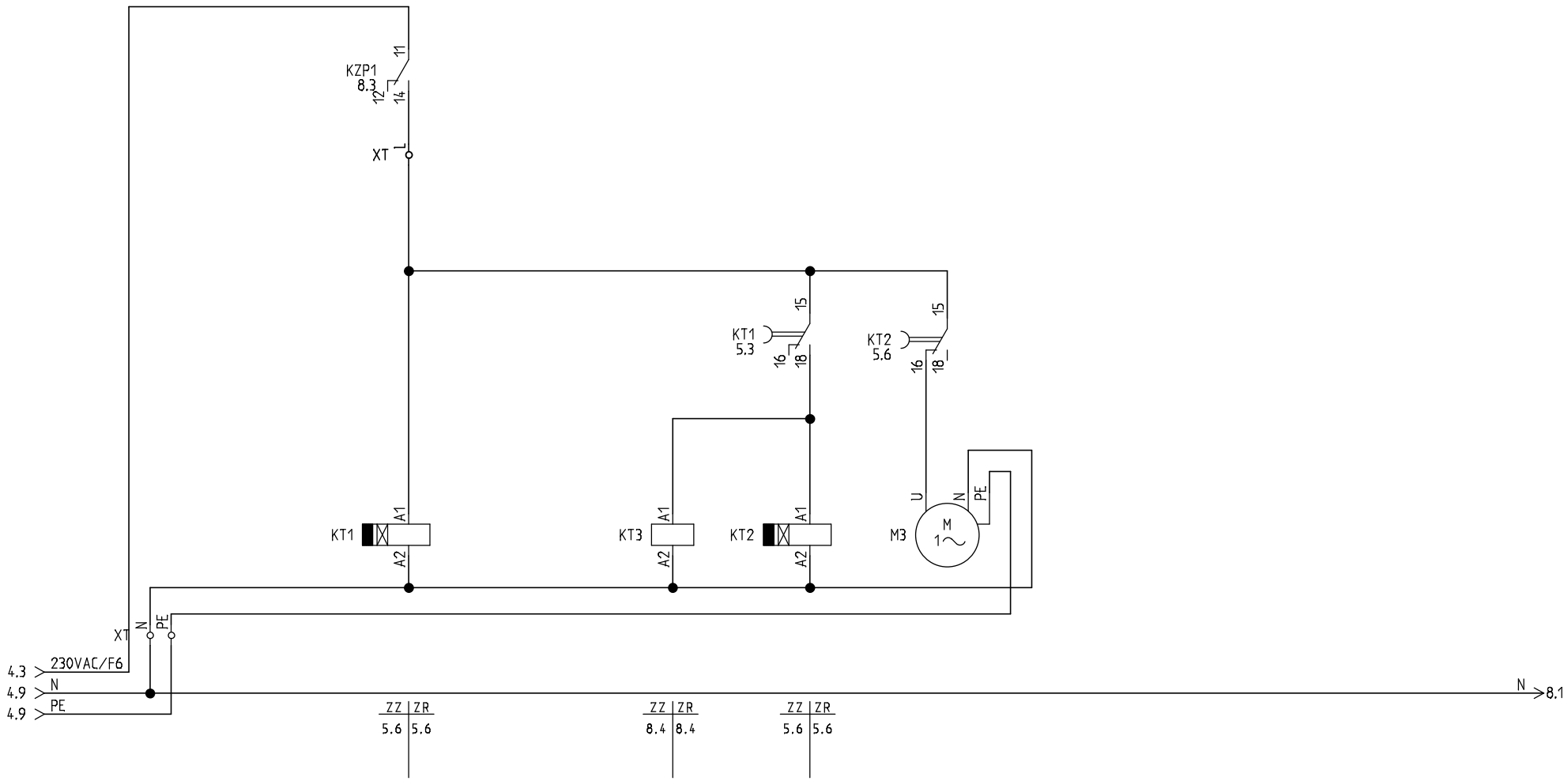

ecol-unicon	Projekt: Moczkowo ul. Myśliborska i Pogodna	Kreślił: Hubert Wojdat	Lb. sch: 13	Schemat: 5
	Temat strony: Sterowanie HZP	Sprawdził: Paweł Gierwatowski	Data: 2019-01-09	Sch. nast: 6

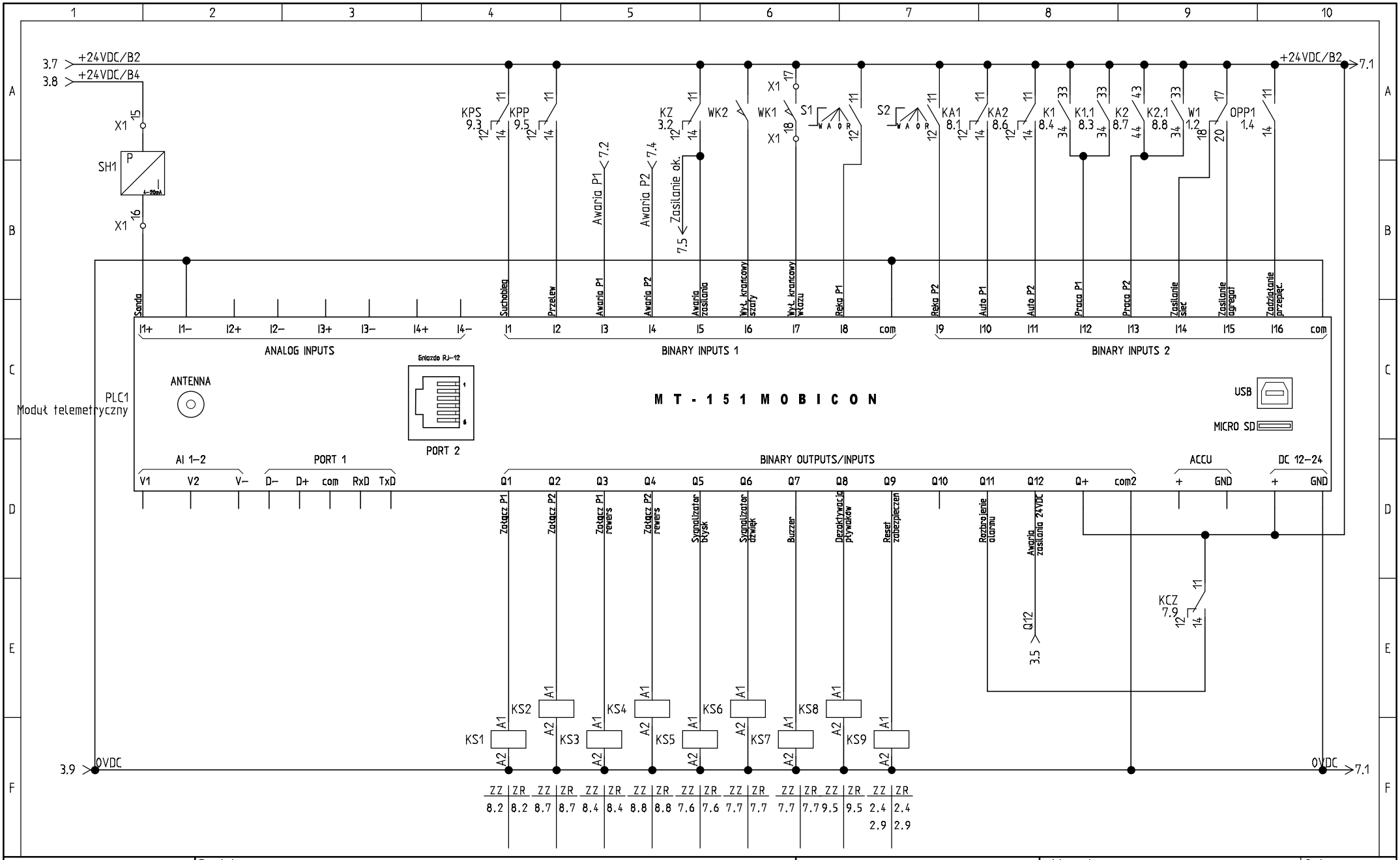

ecol-unicon	Projekt: Moczkowo ul. Myśliborska i Pogodna	Kreślił: Hubert Wojdat	Lb. sch: 13	Schemat: 6
	Temat strony: Sterownik PLC	Sprawdził: Paweł Gierwatowski	Data: 2019-01-09	Sch. nast: 7

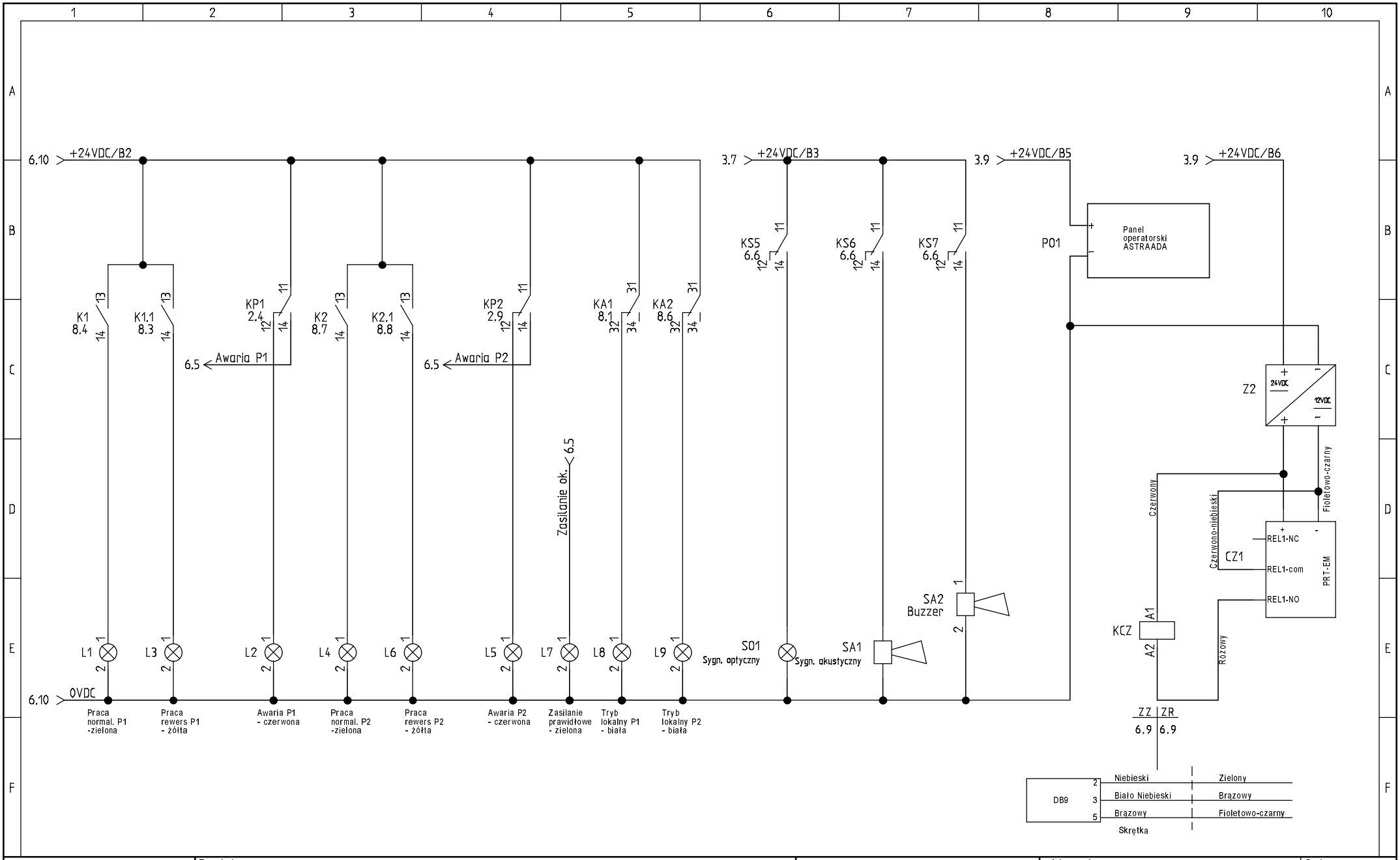

ecol-unicon	Projekt: Moczkowo ul. Myśliborska i Pogodna	Kreślił: Hubert Wojdat	Lb. sch: 13	Schemat: 7
	Temat strony: Sygnalizacja	Sprawdził: Paweł Gierwatowski	Data: 2019-01-09	Sch. nast: 8

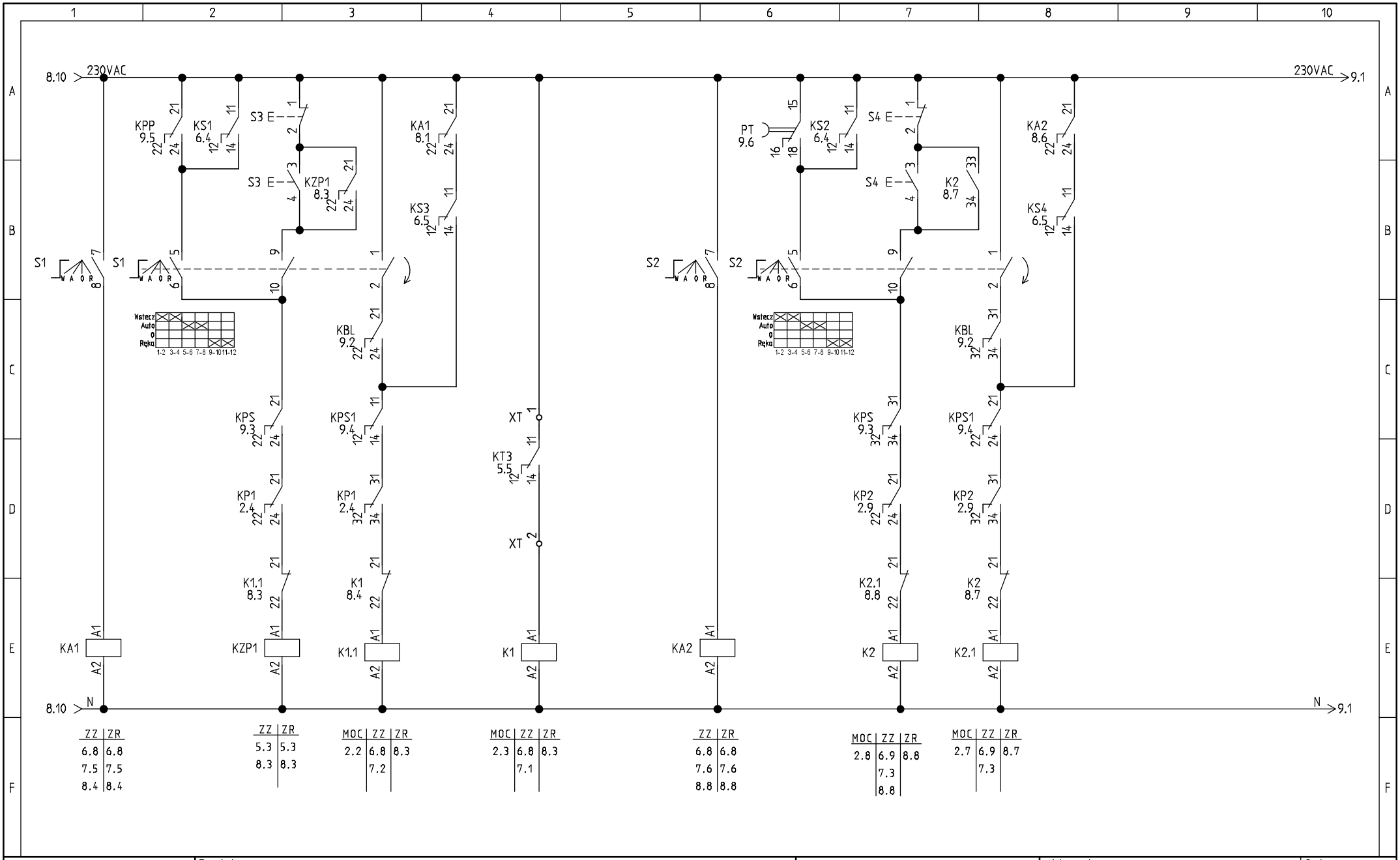

ecol-unicon	Projekt: Moczkowo ul. Myśliborska i Pogodna	Kreślił: Hubert Wojdat	Lb. sch: 13	Schemat: 8
	Temat strony: Sterowanie	Sprawdził: Paweł Gierwatowski	Data: 2019-01-09	Sch. nast: 9

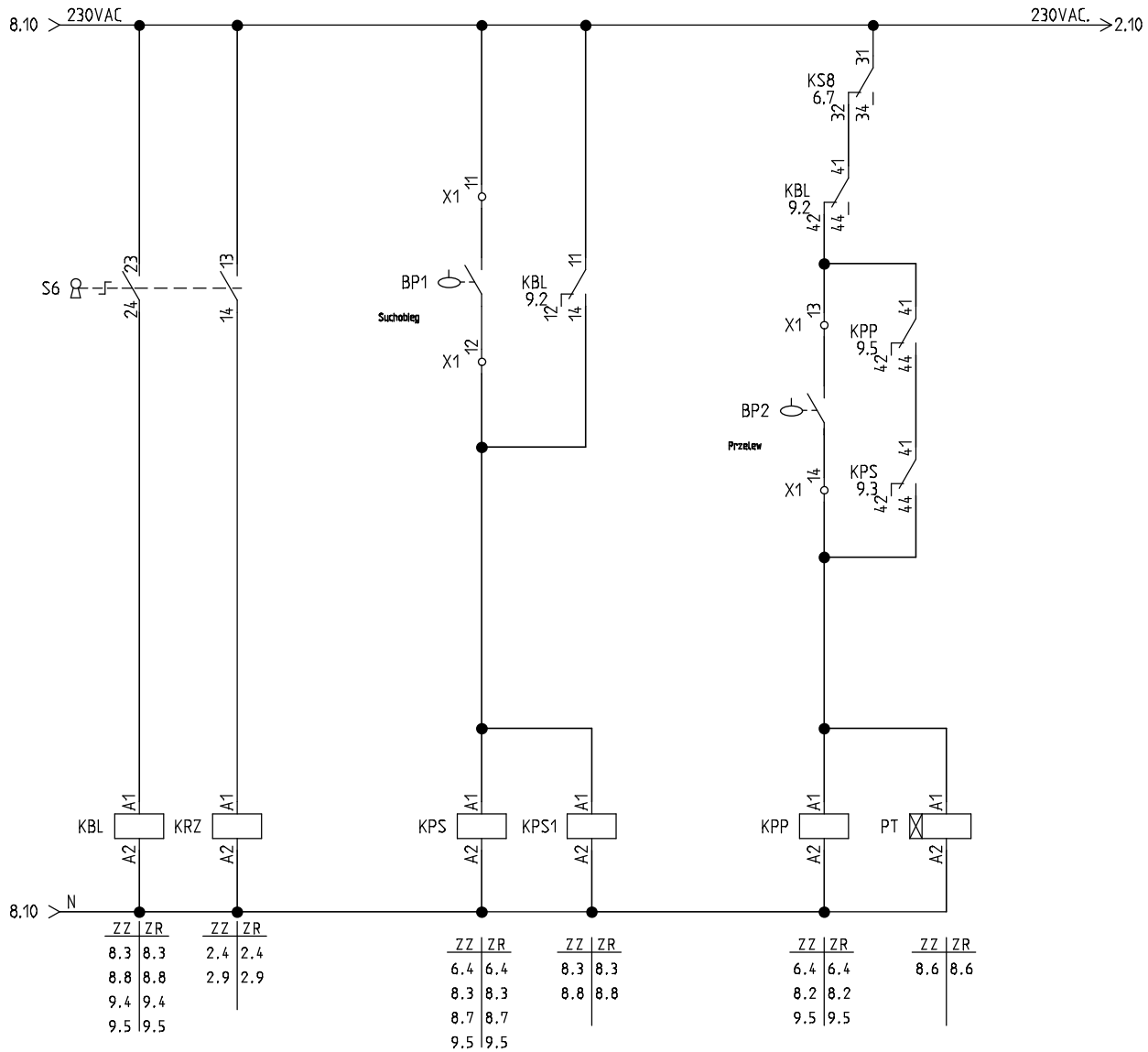

ecol-unicon	Projekt: Moczkowo ul. Myśliborska i Pogodna	Kreślił: Hubert Wojdat	Lb. sch: 13	Schemat: 9
	Temat strony: Sygnalizacja poziomów	Sprawdził: Paweł Gierwatowski	Data: 2019-01-09	Sch. nast: 10

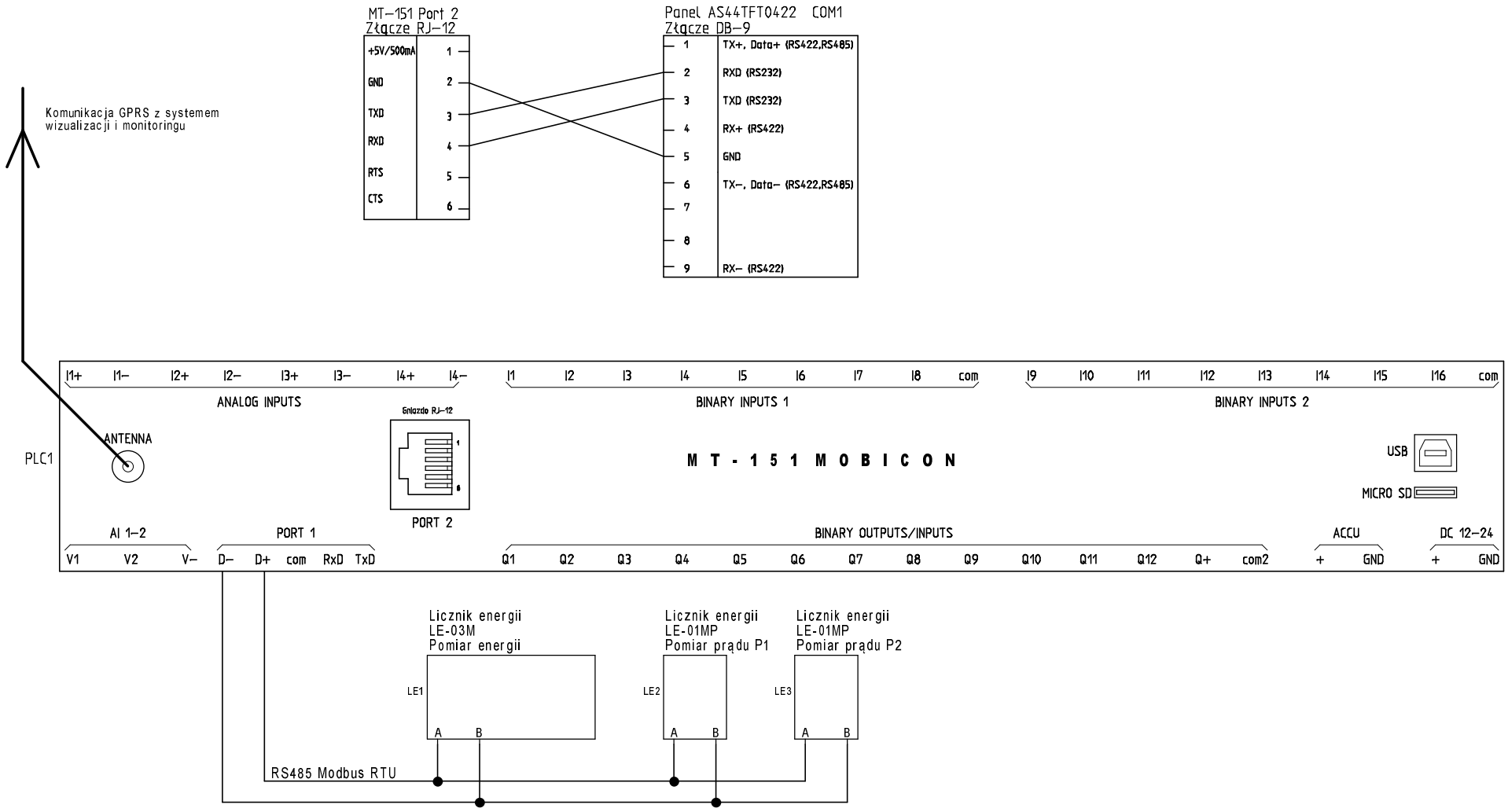

ecol-unicon	Projekt: Moczkowo ul. Myśliborska i Pogodna	Kreślił: Hubert Wojdat	Lb. sch: 13	Schemat: 10
	Temat strony: Komunikacja	Sprawdził: Paweł Gierwatowski	Data: 2019-01-09	Sch. nast: 11

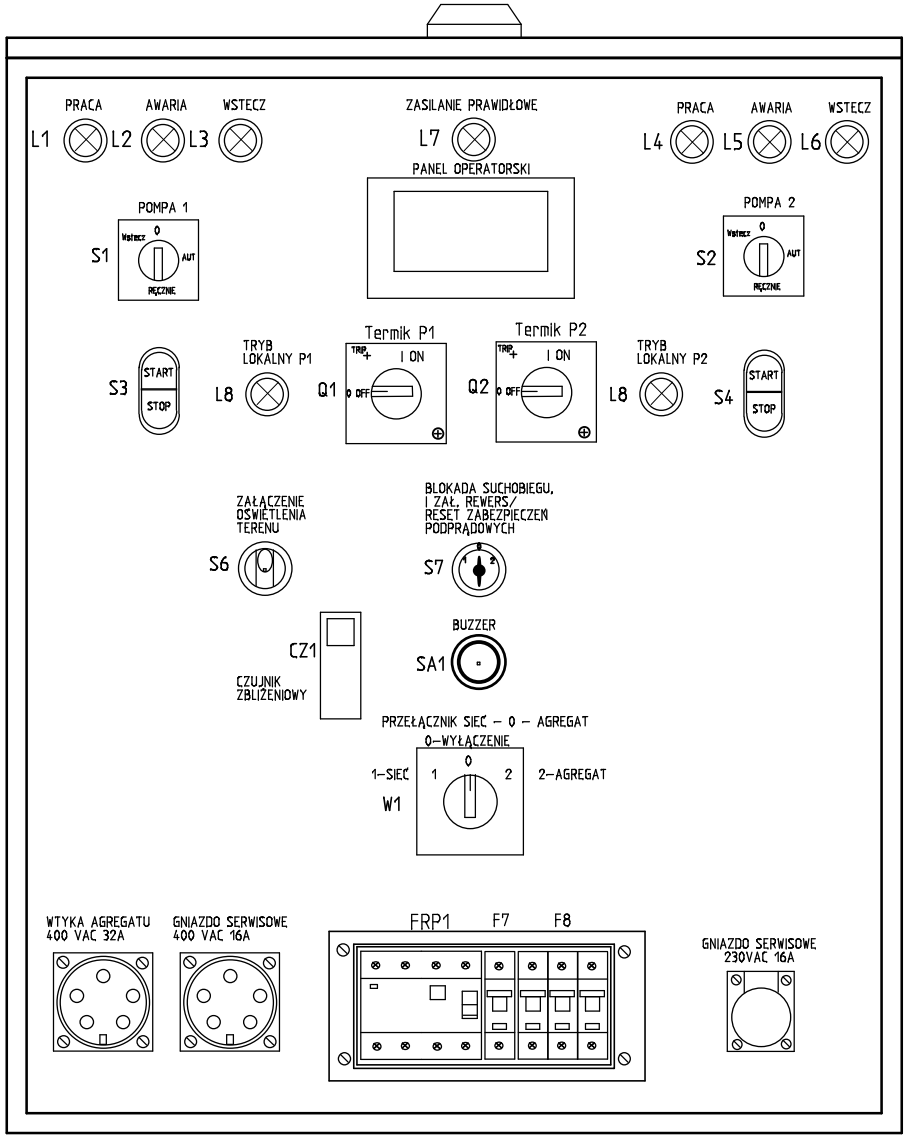

Obudowa szafy sterowniczej – poliestrowa o wymiarach 1000x800x300mm, wyposażona w drzwi wew., zamknięcie na na klucz patentowy, stopień ochrony IP66
Obudowa posadowiona na cokole poliestrowym, z rewizją ułatwiającą podłączenie kabli.
Cokół przystosowany do wkopania w ziemię.

ecol-unicon	Projekt: Moczkowo ul. Myśliborska i Pogodna	Kreślił: Hubert Wojdat	Lb. sch: 13	Schemat: 11
	Temat strony: Zabudowa aparatury	Sprawdził: Paweł Gierwatowski	Data: 2019-01-09	Sch. nast: 12

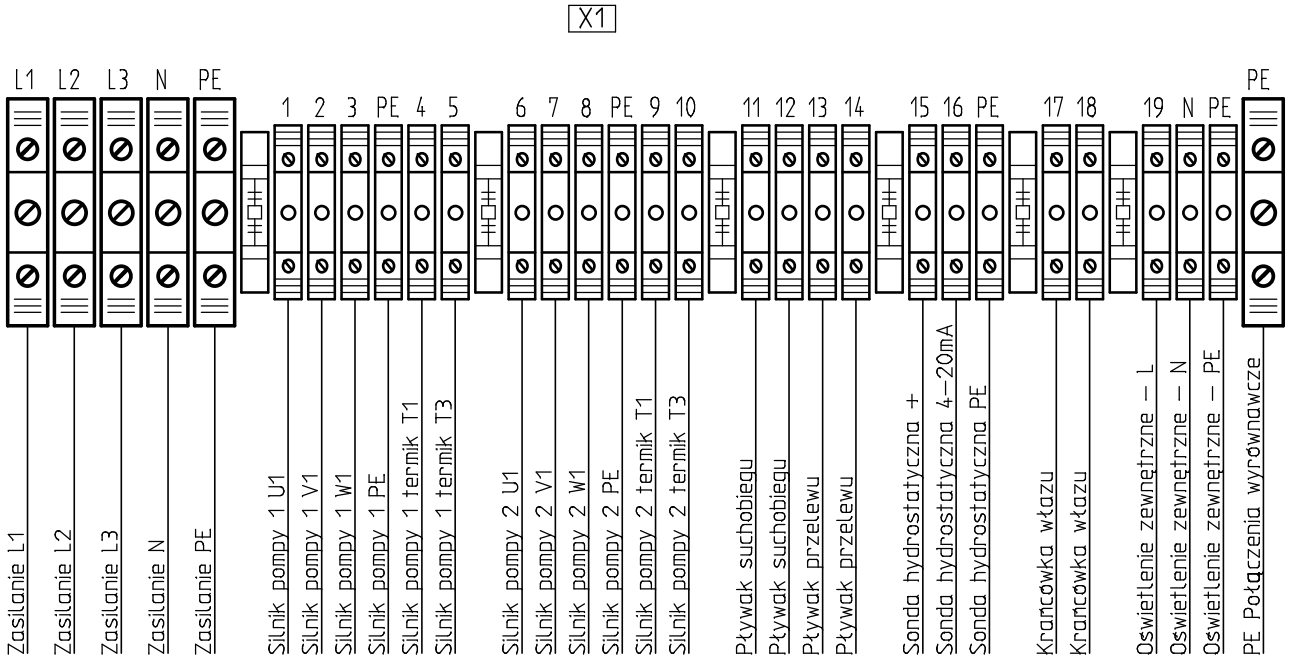

ecol-unicon	Projekt: Moczkowo ul. Myśliborska i Pogodna	Kreślił: Hubert Wojdat	Lb. sch: 13	Schemat: 12
	Temat strony: Listwa zaciskowa	Sprawdził: Paweł Gierwatowski	Data: 2019-01-09	Sch. nast:

Zestawienie aparatury

Oznaczenie (-)	Kod	Opis	Producent	Typ dokumentu	Schemat	Kol.
W1	SK40-5.8380/P03	Przełącznik sieć/agregat	Spamel	Schematy zasadnicze	1	2
GN1	32A 400V 5P	Wtyka agregatu	PCE	Schematy zasadnicze	1	4
OPP1	SPBT 12/280/4	Ogranicznik przepięć B+C	Eaton	Schematy zasadnicze	1	4
LE 1	LE03M	Licznik Energii Elektrycznej 3F	F&F	Schematy zasadnicze	1	5
LE2	LE-01MP	Licznik energii, pomiar prądu P1	F&F	Schematy zasadnicze	2	2
M1	Pompa 1	Silnik pompy 1		Schematy zasadnicze	2	3
Q1	PKE12/XTU-4	Elektroniczny wyłącznik silnikowy P1	Eaton	Schematy zasadnicze	2	3
KP1	.55.34.8.230.0040	Przekaźnik kontrolny pompy 1	Finder	Schematy zasadnicze	2	4
E1	G2CU400V10AL10	Zabezpieczenie silnika P1	TELE	Schematy zasadnicze	2	5
LE3	LE-01MP	Licznik energii, pomiar prądu P2	F&F	Schematy zasadnicze	2	7
M2	Pompa 2	Silnik pompy 2		Schematy zasadnicze	2	8
Q2	PKE12/XTU-4	Elektroniczny wyłącznik silnikowy P2	Eaton	Schematy zasadnicze	2	8
KP2	.55.34.8.230.0040	Przekaźnik kontrolny pompy 2	Finder	Schematy zasadnicze	2	9
E2	G2CU400V10AL10	Zabezpieczenie silnika P2	TELE	Schematy zasadnicze	2	9
KZ	.40.52.8.230.0000	Przekaźnik kontrolny zasilania	Finder	Schematy zasadnicze	3	2
F2	CLS6-B4	Zabezpieczenie nadprądowe CKF2	Eaton	Schematy zasadnicze	3	2
F1	CLS6-B4	Zabezpieczenie nadprądowe CKF1	Eaton	Schematy zasadnicze	3	2
CKF1	CKF317	Czujnik kolejności i zaniku faz	F&F	Schematy zasadnicze	3	2
F3	CLS6-B4	Zabezpieczenie nadprądowe CKF3	Eaton	Schematy zasadnicze	3	3
Z1	DRP-24V48W1AZ	Zasilacz 230VAC/24VDC		Schematy zasadnicze	3	4
B1	57.904.5355.0	Zabezpieczenie UPS 1,6A	WIELAND	Schematy zasadnicze	3	4
AK1	12V 5Ah	Akumulator	MW	Schematy zasadnicze	3	5
UPS1	MT-UPS-1	Moduł ładowania akumulatora	INVENTIA	Schematy zasadnicze	3	5
EG1	SHT100	Grzałka	Alfa Plastic	Schematy zasadnicze	3	6
T1	THR02	Termostat	Alfa Plastic	Schematy zasadnicze	3	6
F4	CLS6-B6	Zabezpieczenie nadprądowe ogrzewania	Eaton	Schematy zasadnicze	3	6
B2	57.904.5355.0	Zabezpieczenie sterownika 1A	WIELAND	Schematy zasadnicze	3	7
B3	57.904.5355.0	Zabezpieczenie sygnalizacji 1A	WIELAND	Schematy zasadnicze	3	7
D1	1N4007	Dioda	Rectron	Schematy zasadnicze	3	8
B4	57.904.5355.0	Zabezpieczenie sondy hydrostatycznej 63mA	WIELAND	Schematy zasadnicze	3	8

Moczkowo ul. Myśliborska i Pogodna	Projekt:	Nr rysunku: 00.001	Mod:	Nazwisko:	
	Data: 2019-01-14			Schemat: 1	

Zestawienie aparatury

Oznaczenie (-)	Kod	Opis	Producent	Typ dokumentu	Schemat	Kol.
B5	57.904.5355.0	Zabezpieczenie panela 1A	WIELAND	Schematy zasadnicze	3	9
B6	57.904.5355.0	Zabezpieczenie przetwornicy 1A	WIELAND	Schematy zasadnicze	3	9
WZ1	AZ-B	Automat zmierzchowy	F&F	Schematy zasadnicze	4	1
S5	C2SS1-10B-10	Załączenie ręczne oświetlenia zewnętrznego	ABB	Schematy zasadnicze	4	2
K3	Z-SCH230/1/25-20	Stycznik załączenia oświetlenia	Eaton	Schematy zasadnicze	4	2
P2		Lampa zewnętrzna		Schematy zasadnicze	4	2
F5	CLS6-B10	Zabezpieczenie nadprądowe oświetlenia zewnętrznego	Eaton	Schematy zasadnicze	4	2
F6	CLS6-B4	Zabezpieczenie nadprądowe HZP	Eaton	Schematy zasadnicze	4	3
GN2	16A 230V 3P	Gniazdo serwisowe 230VAC 16A	PCE	Schematy zasadnicze	4	5
F7	CLS6-B16	Zabezpieczenie nadprądowe gniazda 230VAC	Eaton	Schematy zasadnicze	4	5
FRP1	CFI6-40/4/003	Wyłącznik różnicowo-prądowy	Eaton	Schematy zasadnicze	4	5
P1	Mera TL-8	Oświetlenie szafy	Mera	Schematy zasadnicze	4	6
F8	CLS6-C16/3	Zabezpieczenie gniazda serwisowego 400V 16A	Eaton	Schematy zasadnicze	4	7
GN3	16A 400V N+PE	Gniazdo serwisowe 3x400V 16A	PCE	Schematy zasadnicze	4	7
KT1	F80-11-0-240-0000	Przekaźnik czasowy HZP	Finder	Schematy zasadnicze	5	3
KT3	.40.52.8.230.0000	Przekaźnik HZP	Finder	Schematy zasadnicze	5	5
KT2	F80-11-0-240-0000	Przekaźnik czasowy HZP	Finder	Schematy zasadnicze	5	6
M3		Kompresor HZP		Schematy zasadnicze	5	6
SH1	SG25S 4-20mA 0-4m	Sonda hydrostatyczna 4-20mA	Aplisens	Schematy zasadnicze	6	2
PLC1	MT-151	Moduł telemetryczny	Inventia	Schematy zasadnicze	6	2
KS1	.40.52.8.230.0000	Przekaźnik załączenia auto P1	Finder	Schematy zasadnicze	6	4
KS2	.40.52.9.24.0000	Przekaźnik załączenia auto P2	Finder	Schematy zasadnicze	6	4
KS3	.40.52.9.24.0000	Przekaźnik załączenia auto P1 rewers	Finder	Schematy zasadnicze	6	5
KS4	.40.52.9.24.0000	Przekaźnik załączenia auto P2 rewers	Finder	Schematy zasadnicze	6	5
KS5	.40.52.9.24.0000	Przekaźnik załączenia sygnalizatora - błysk	Finder	Schematy zasadnicze	6	6
WK2	K-1	Wyłącznik krańcowy otwarcia szafy	Satel	Schematy zasadnicze	6	6
KS6	.40.52.9.24.0000	Przekaźnik załączenia sygnalizatora - dźwięk	Finder	Schematy zasadnicze	6	6
WK1	KXCBS11+KXAM2	Wyłącznik krańcowy otwarcia włazu komory pompowni	Lovato	Schematy zasadnicze	6	6
KS7	.40.52.9.24.0000	Przekaźnik sgnalizatora - buzer	Finder	Schematy zasadnicze	6	6
S1	4G10-5128-U	Przełącznik rodzaju pracy P1	Apator	Schematy zasadnicze	6	7

Moczkowo ul. Myśliborska i Pogodna	Projekt:	Nr rysunku: 00.001	Mod:	Nazwisko:	
	Data: 2019-01-14			Schemat: 2	

Zestawienie aparatury

Oznaczenie (-)	Kod	Opis	Producent	Typ dokumentu	Schemat	Kol.
S2	4G10-5128-U	Przełącznik rodzaju pracy P2	Apator	Schematy zasadnicze	6	7
KS8	.55.34.9.024.0040	Przekaźnik dezaktywacji pływaków	Finder	Schematy zasadnicze	6	7
KS9	.40.52.9.24.0000	Przekaźnik resetu zabezpieczeń	Finder	Schematy zasadnicze	6	7
L1	CL-502G	Lampka zielona - praca P1	ABB	Schematy zasadnicze	7	1
L3	CL-502Y	Lampka żółta - praca P1 rewers	ABB	Schematy zasadnicze	7	2
L2	CL-502R	Lampka czerwona - awaria P1	ABB	Schematy zasadnicze	7	2
L6	CL-502Y	Lampka żółta - praca P2 rewers	ABB	Schematy zasadnicze	7	3
L4	CL-502G	Lampka zielona - praca P2	ABB	Schematy zasadnicze	7	3
L5	CL-502R	Lampka czerwona - awaria P2	ABB	Schematy zasadnicze	7	4
L7	CL-523G	Lampka zielona - zasilanie prawidłowe	ABB	Schematy zasadnicze	7	5
L8	CL-502W	Lampka biała - tryb lokalny P1	ABB	Schematy zasadnicze	7	5
L9	CL-502W	Lampka biała - tryb lokalny P2	ABB	Schematy zasadnicze	7	5
SO1	24VDC	Sygn. optyczny		Schematy zasadnicze	7	6
SA2	XVDC9B	Buzzer		Schematy zasadnicze	7	7
SA1	24VDC	Sygn. akustyczny		Schematy zasadnicze	7	7
PO1	AS44TFT0422	Panel operatorski	Astraada	Schematy zasadnicze	7	8
KCZ	.40.52.9.012.0000	Przekaźnik czytnika zbliżeniowego	Finder	Schematy zasadnicze	7	9
Z2	DCDC15H	Przetwornica 24VDC/12VDC	Pulsar	Schematy zasadnicze	7	10
CZ1	PRT12EM-G	Czytnik zbliżeniowy	Roger	Schematy zasadnicze	7	10
S1	4G10-5128-U	Przełącznik rodzaju pracy P1	Apator	Schematy zasadnicze	8	1
KA1	.55.34.8.230.0040	Przekaźnik pracy automatycznej P1	Finder	Schematy zasadnicze	8	1
S1	4G10-5128-U	Przełącznik rodzaju pracy P1	Apator	Schematy zasadnicze	8	2
K1.1	DILM7-10(230V50HZ,240V60HZ)	Stycznik pracy rewersyjnej P1	Eaton	Schematy zasadnicze	8	3
S3	M22-DDL-GR-GB1/GB0	Przycisk Start/Stop P1	Eaton	Schematy zasadnicze	8	3
KZP1	.40.52.8.230.0000	Przekaźnik załączenia P1	Finder	Schematy zasadnicze	8	3
K1	DILM7-10(230V50HZ,240V60HZ)	Stycznik P1	Eaton	Schematy zasadnicze	8	4
S2	4G10-5128-U	Przełącznik rodzaju pracy P2	Apator	Schematy zasadnicze	8	6
KA2	.55.34.8.230.0040	Przekaźnik pracy automatycznej P2	Finder	Schematy zasadnicze	8	6
K2	DILM7-10(230V50HZ,240V60HZ)	Stycznik P2	Eaton	Schematy zasadnicze	8	7
S4	M22-DDL-GR-GB1/GB0	Przycisk Start/Stop P2	Eaton	Schematy zasadnicze	8	7

Moczkowo ul. Myśliborska i Pogodna	Projekt:	Nr rysunku: 00.001	Mod:	Nazwisko:	
	Data: 2019-01-14			Schemat: 3	

Zestawienie aparatury

Oznaczenie (-)	Kod	Opis	Producent	Typ dokumentu	Schemat	Kol.
K2.1	DILM7-10(230V50HZ,240V60HZ)	Stycznik pracy rewersyjnej P2	Eaton	Schematy zasadnicze	8	8
S6	M22-WRS3-MS1-A5	Przełacznik autoryzacji z kluczykiem. Blokuje suchobieg termik P1 i P2		Schematy zasadnicze	9	2
KBL	.55.34.8.230.0040	Przekaźnik blokady suchobiegu	Finder	Schematy zasadnicze	9	2
KRZ	.55.34.8.230.0040	Przekaźnik resetu zabezpieczeń	Finder	Schematy zasadnicze	9	2
KPS	.55.34.8.230.0040	Przekaźnik suchobiegu	Finder	Schematy zasadnicze	9	3
BP1	Supertec	Wyłącznik pływakowy suchobiegu	PompArt	Schematy zasadnicze	9	3
KPS1	.40.52.8.230.0000	Przekaźnik suchobiegu	Finder	Schematy zasadnicze	9	4
KPP	.55.34.8.230.0040	Przekaźnik przelewu	Finder	Schematy zasadnicze	9	5
BP2	Supertec	Wyłącznik pływakowy przelewu	PompArt	Schematy zasadnicze	9	5
PT	F80-11-0-240-0000	Przekaźnik czasowy opóźniający dołączenie drugiej pompy	Finder	Schematy zasadnicze	9	6

Moczkowo ul. Myśliborska i Pogodna	Projekt:	Nr rysunku: 00.001	Mod:	Nazwisko:	
	Data: 2019-01-14			Schemat: 4	